SITUACIÓN

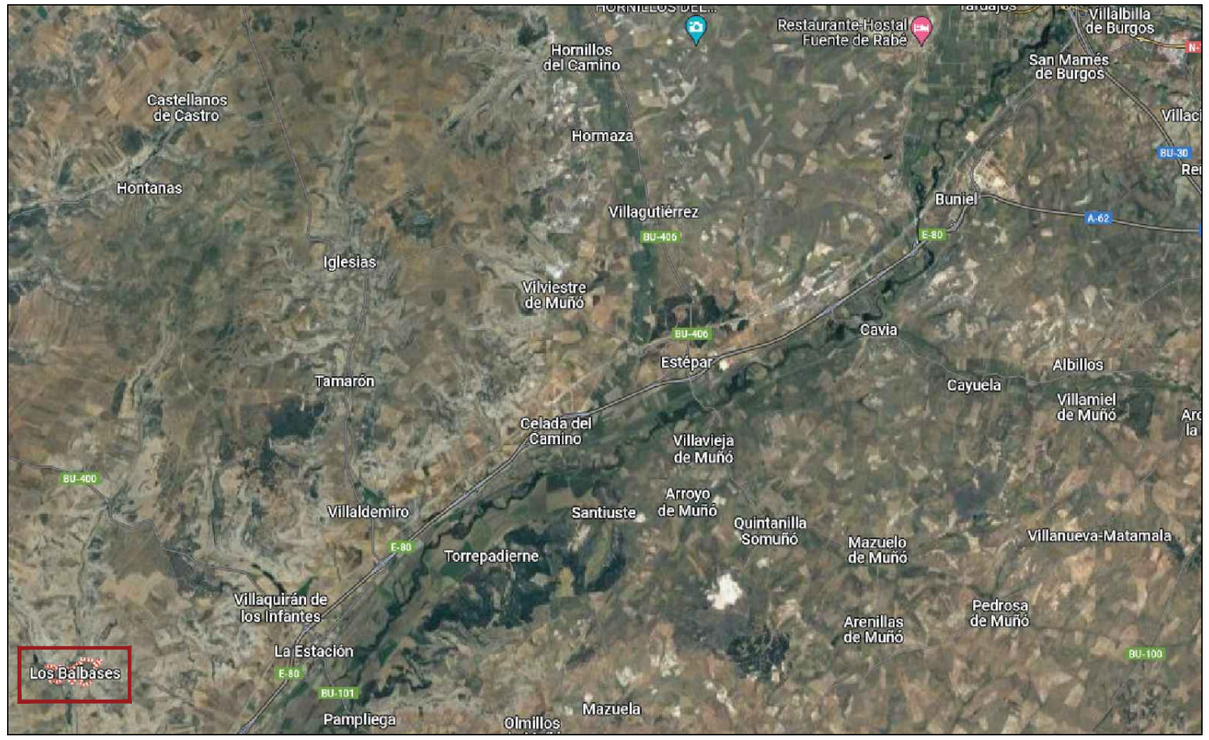

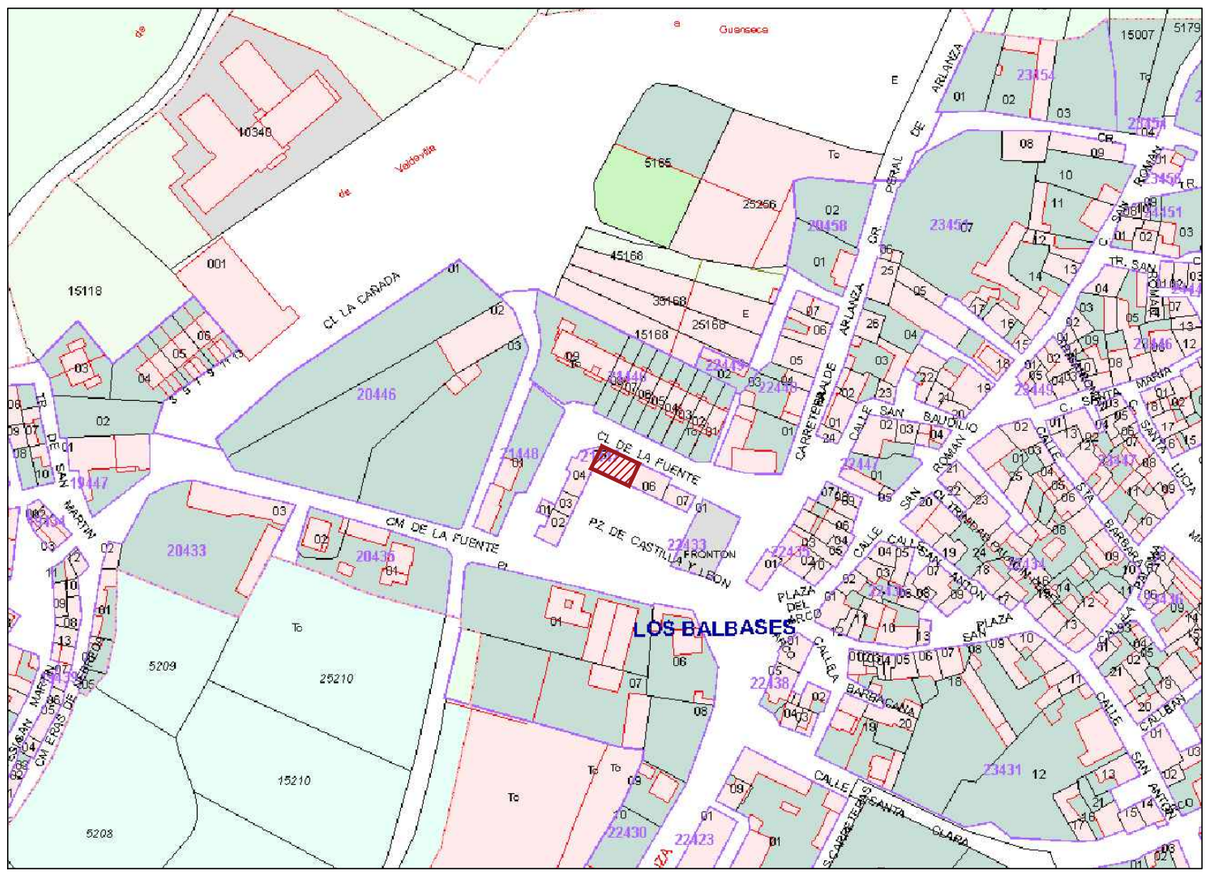

EMPLAZAMIENTO



PROYECTO DE REFORMA DE CONSULTORIO MUNICIPAL Y AYUNTAMIENTO, SITO EN PLAZA DE CASTILLA Y LEÓN 3 DE LOS BALBASES (BURGOS)

DESIGNACION

SITUACIÓN Y EMPLAZAMIENTO

LA PROPIEDAD

AYUNTAMIENTO DE LOS BALBASES

ESCALA	FECHA	PLANO
S/E	Marzo 2026	**01**

URBACYL G2

JAVIER GONZÁLEZ ÁGREDA
arquitecto

VISADO ELECTRONICO

VISADO ELECTRONICO

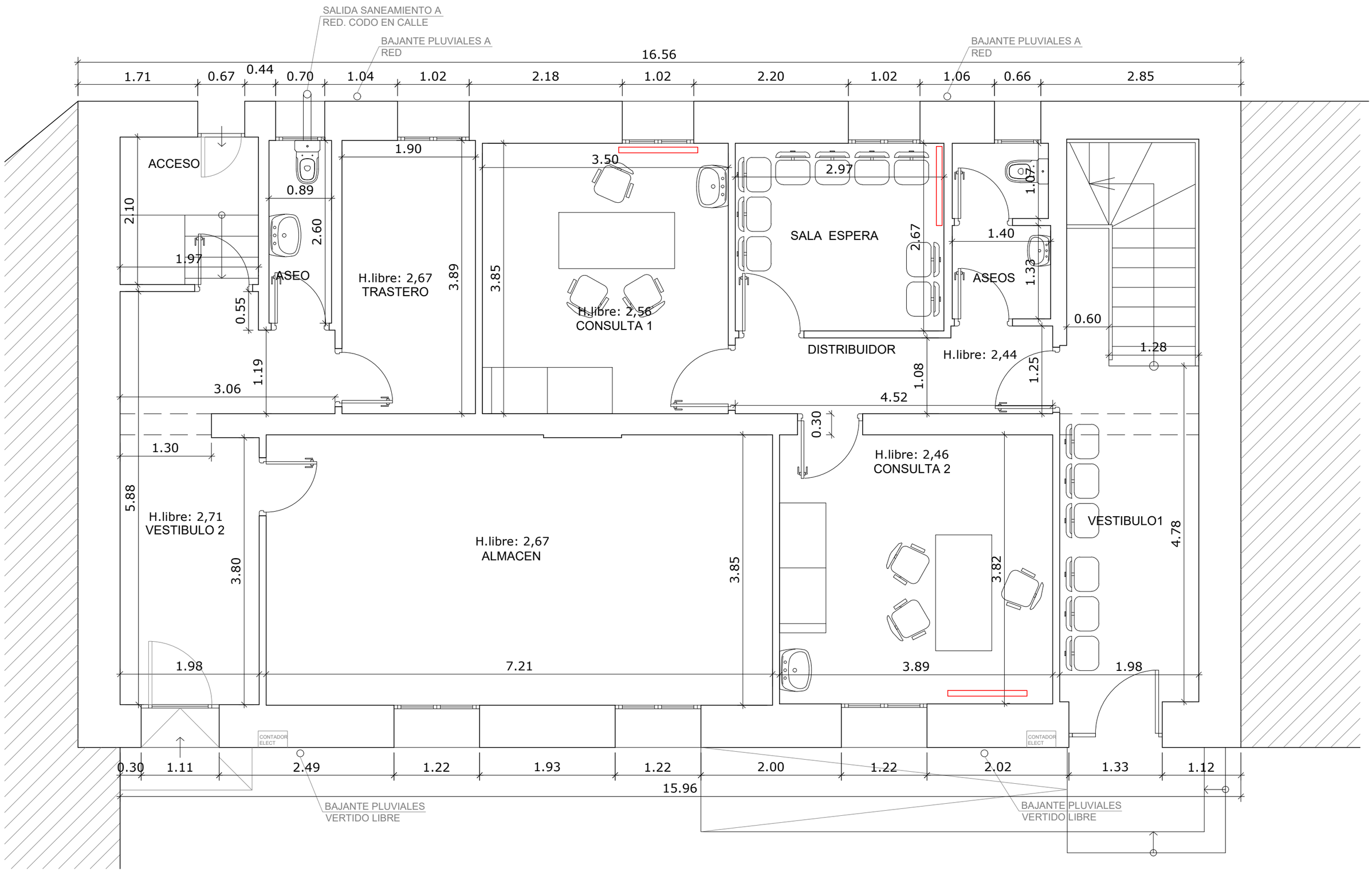

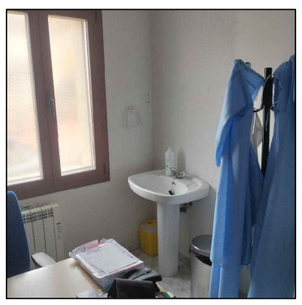
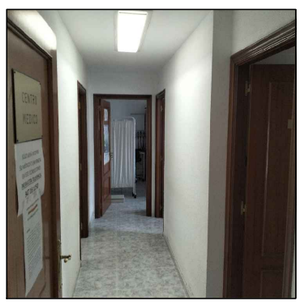
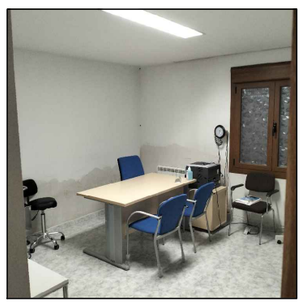


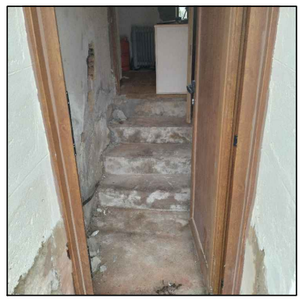

PROYECTO DE REFORMA DE CONSULTORIO MUNICIPAL Y AYUNTAMIENTO, SITO EN PLAZA DE CASTILLA Y LEÓN 3 DE LOS BALBASES (BURGOS)

DESIGNACION

ESTADO ACTUAL - REPORTAJE FOTOGRAFICO

LA PROPIEDAD

AYUNTAMIENTO DE LOS BALBASES

ESCALA 1/50

FECHA Marzo 2026

PLANO **02**

URBACYL G2

JAVIER GONZÁLEZ ÁGREDA
arquitecto

VISADO ELECTRONICO

VISADO ELECTRONICO

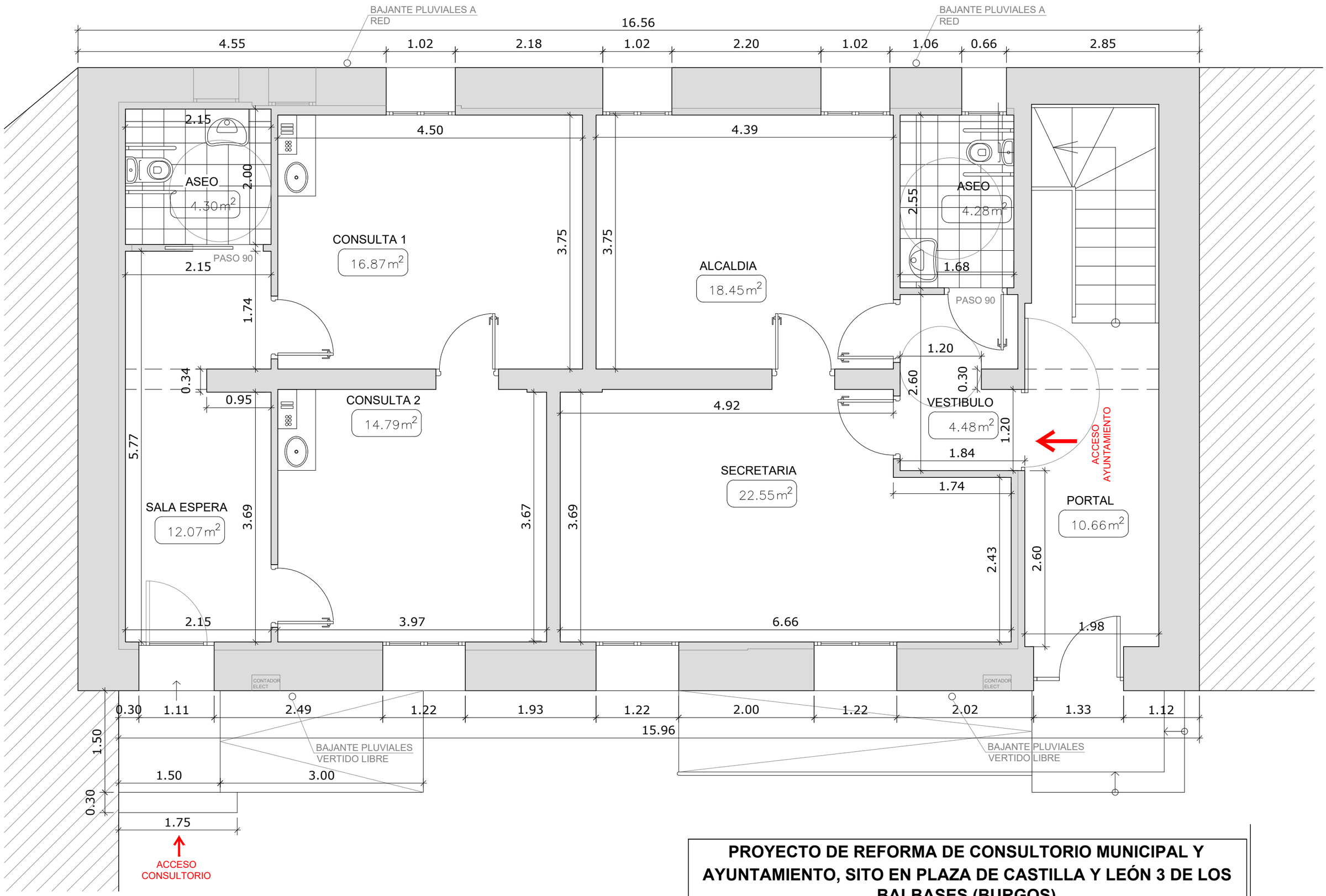

PROYECTO DE REFORMA DE CONSULTORIO MUNICIPAL Y AYUNTAMIENTO, SITO EN PLAZA DE CASTILLA Y LEÓN 3 DE LOS BALBASES (BURGOS)

DESIGNACION

ESTADO REFORMADO - COTAS Y SUPERFICIES

LA PROPIEDAD

AYUNTAMIENTO DE LOS BALBASES

ESCALA	FECHA	PLANO
1/50	Marzo 2026	**02**

URBACYL G2

JAVIER GONZÁLEZ ÁGREDA
arquitecto

VISADO ELECTRONICO

VISADO ELECTRONICO

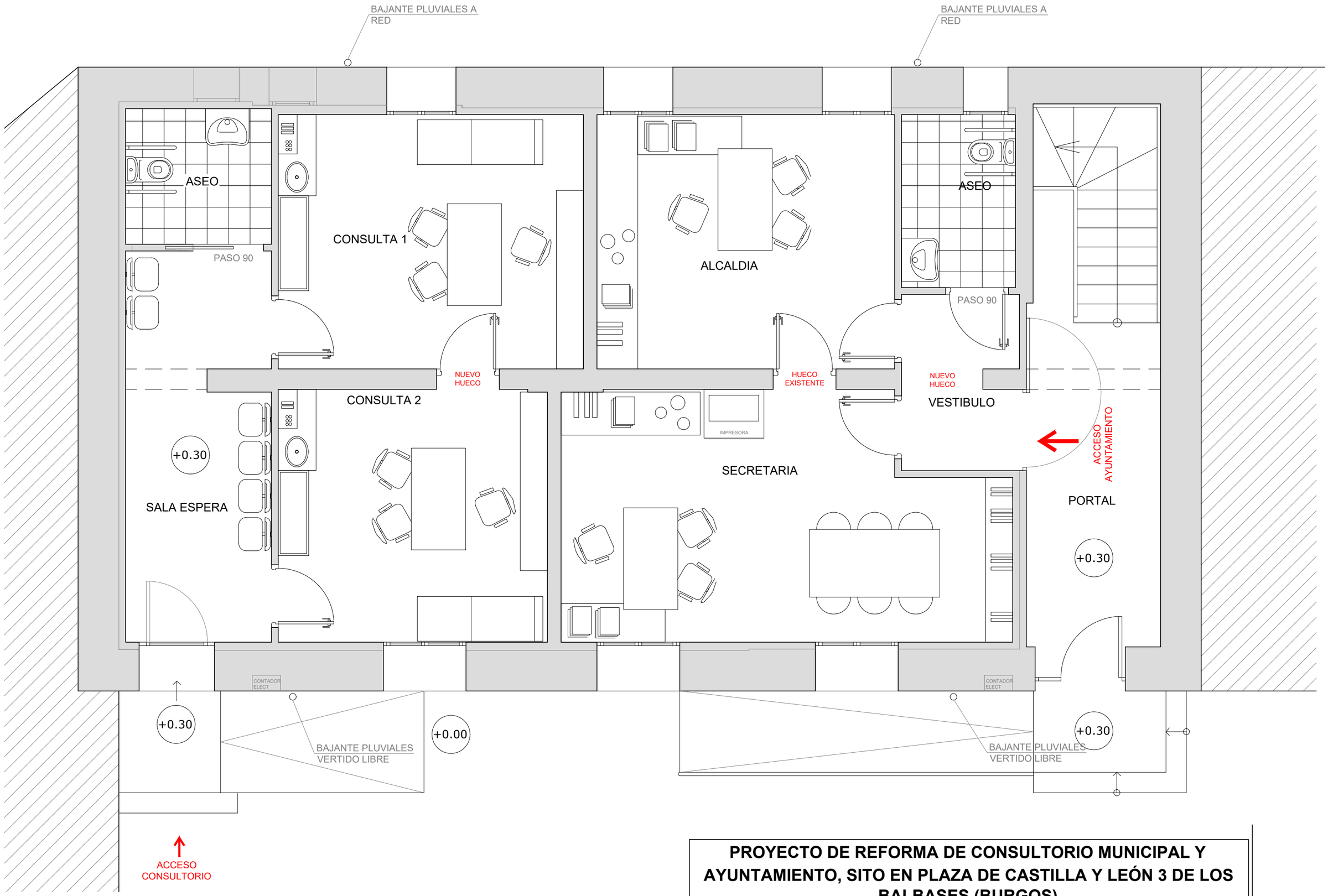

PROYECTO DE REFORMA DE CONSULTORIO MUNICIPAL Y AYUNTAMIENTO, SITO EN PLAZA DE CASTILLA Y LEÓN 3 DE LOS BALBASES (BURGOS)

DESIGNACION

ESTADO REFORMADO - MOBILIARIO

LA PROPIEDAD

AYUNTAMIENTO DE LOS BALBASES

ESCALA	FECHA	PLANO
1/50	Marzo 2026	**04**

URBACYL G2
JAVIER GONZÁLEZ ÁGREDA
arquitecto

VISADO ELECTRONICO

VISADO ELECTRONICO

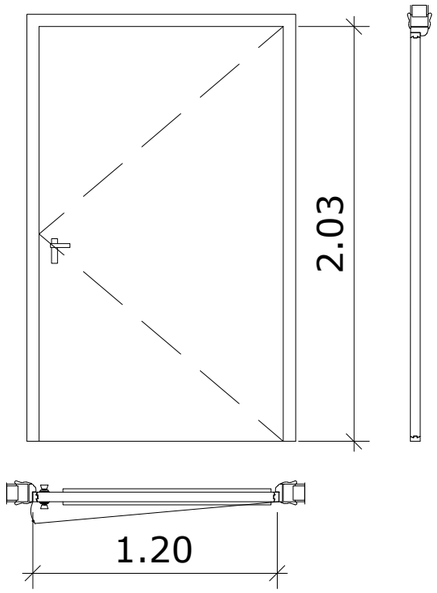

PI-1
PUERTA ABATIBLE 180º DE MADERA CON CERRADURA
1 Unidad

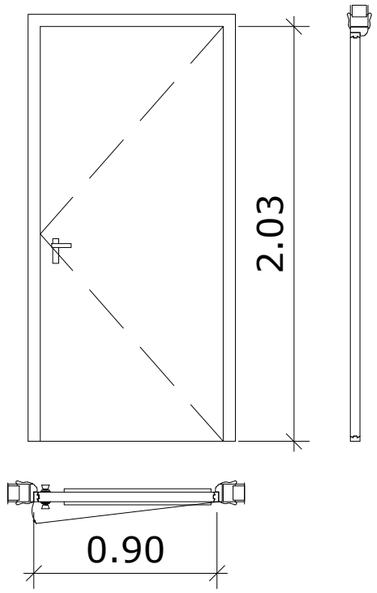

PI-2
PUERTA ABATIBLE DE MADERA CON CERRADURA
1 Unidad

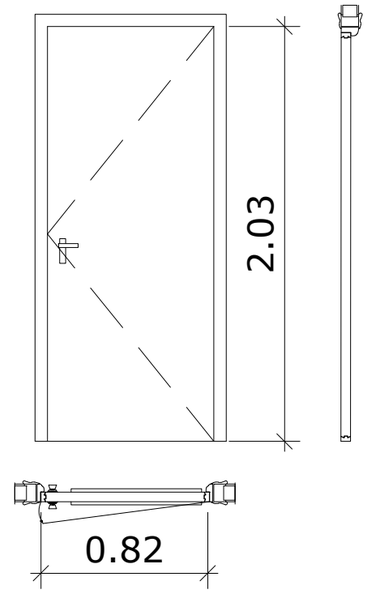

PI-3
PUERTA ABATIBLE DE MADERA CON CERRADURA
6 Unidades

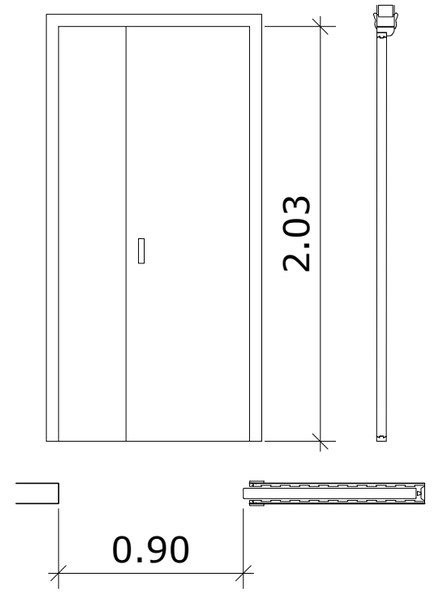

PI-4
PUERTA DE PASO CORREDERA DE MADERA CON UNERO
1 Unidades

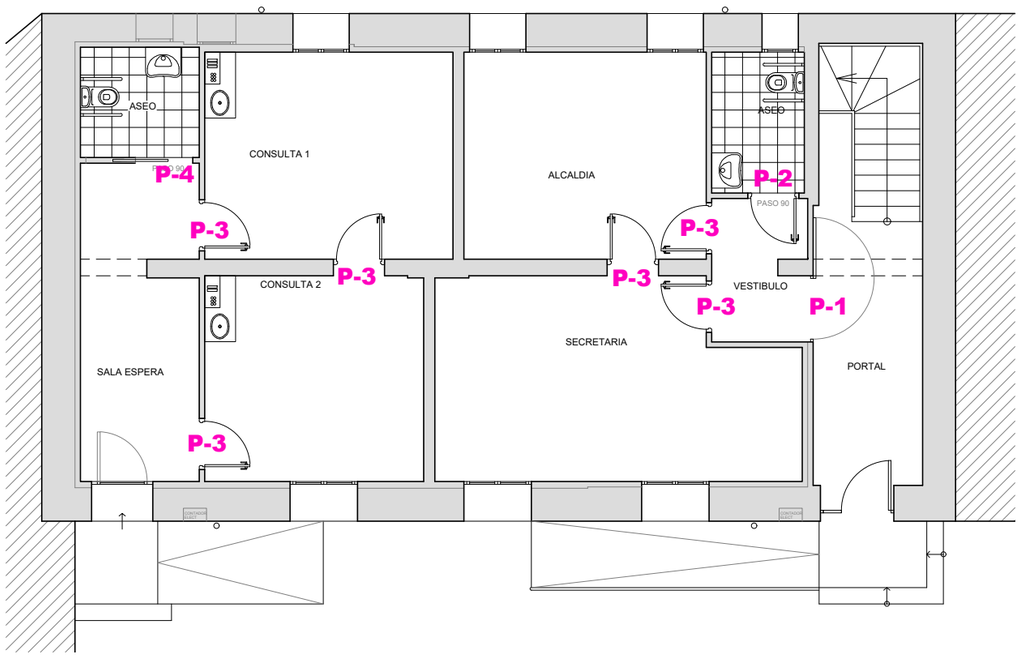

PROYECTO DE REFORMA DE CONSULTORIO MUNICIPAL Y AYUNTAMIENTO, SITO EN PLAZA DE CASTILLA Y LEÓN 3 DE LOS BALBASES (BURGOS)

DESIGNACION

ESTADO REFORMADO - MEMORIA DE CARPINTERIA

LA PROPIEDAD

AYUNTAMIENTO DE LOS BALBASES

ESCALA 1/30

FECHA Marzo 2026

PLANO 05

URBACYL G2

JAVIER GONZÁLEZ ÁGREDA
arquitecto

VISADO ELECTRONICO

VISADO ELECTRONICO

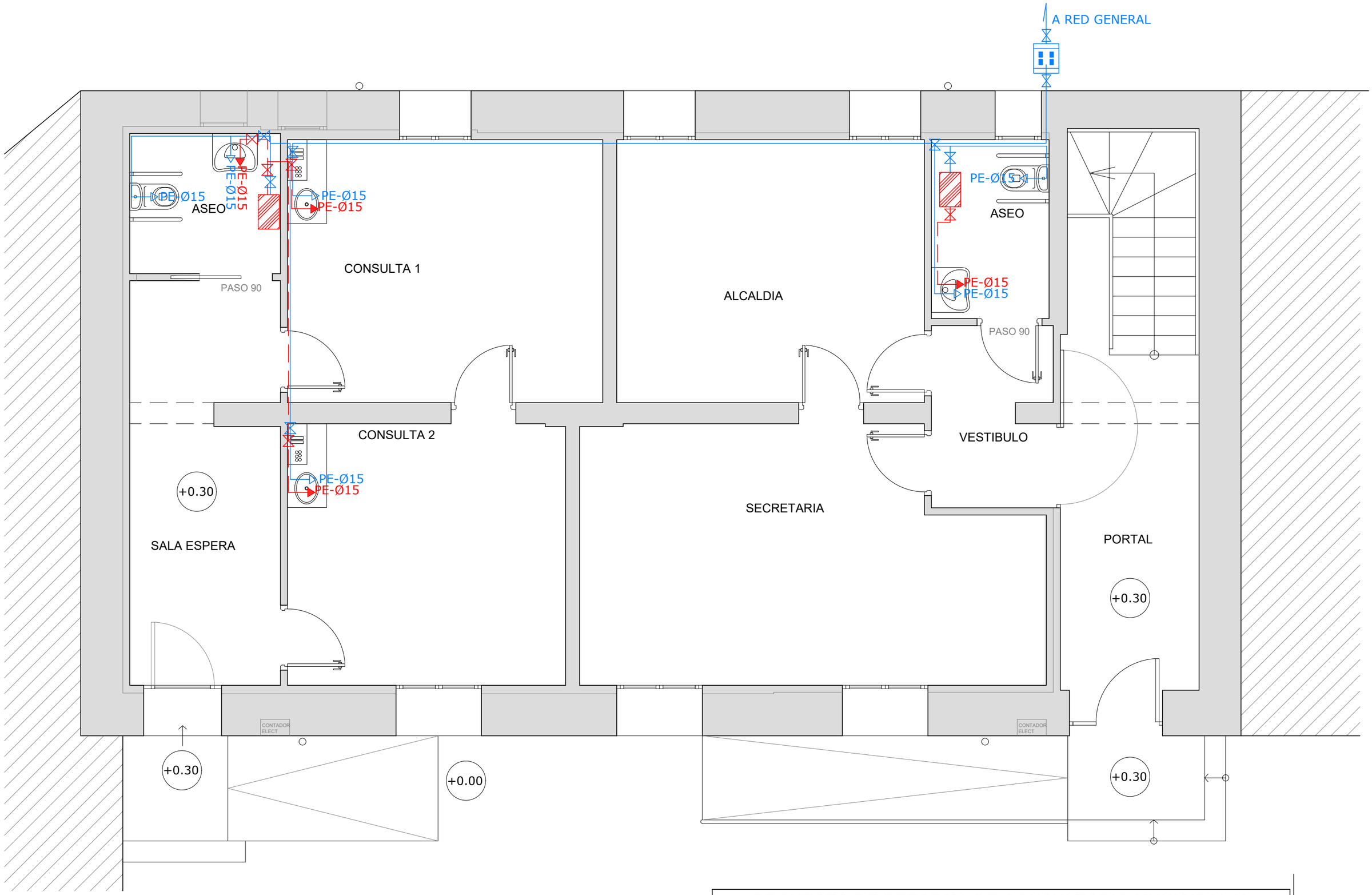

LEYENDA ABASTECIMIENTO

- CONTADOR DE AGUA (CERRAMIENTO DE PARCELA)
- RED DE AGUA FRIA
- RED DE AGUA CALIENTE
- TOMA DE AGUA FRIA
- TOMA DE AGUA CALIENTE
- VALVULA DE CORTE
- TERMO ELECTRICO 30L

PROYECTO DE REFORMA DE CONSULTORIO MUNICIPAL Y AYUNTAMIENTO, SITO EN PLAZA DE CASTILLA Y LEÓN 3 DE LOS BALBASES (BURGOS)

DESIGNACION

ESTADO REFORMADO - INSTALACIÓN DE ABASTECIMIENTO

LA PROPIEDAD

AYUNTAMIENTO DE LOS BALBASES

ESCALA	FECHA	PLANO
1/50	Marzo 2026	06

URBACYL G2
JAVIER GONZÁLEZ ÁGREDA
arquitecto

VISADO ELECTRONICO

VISADO ELECTRONICO

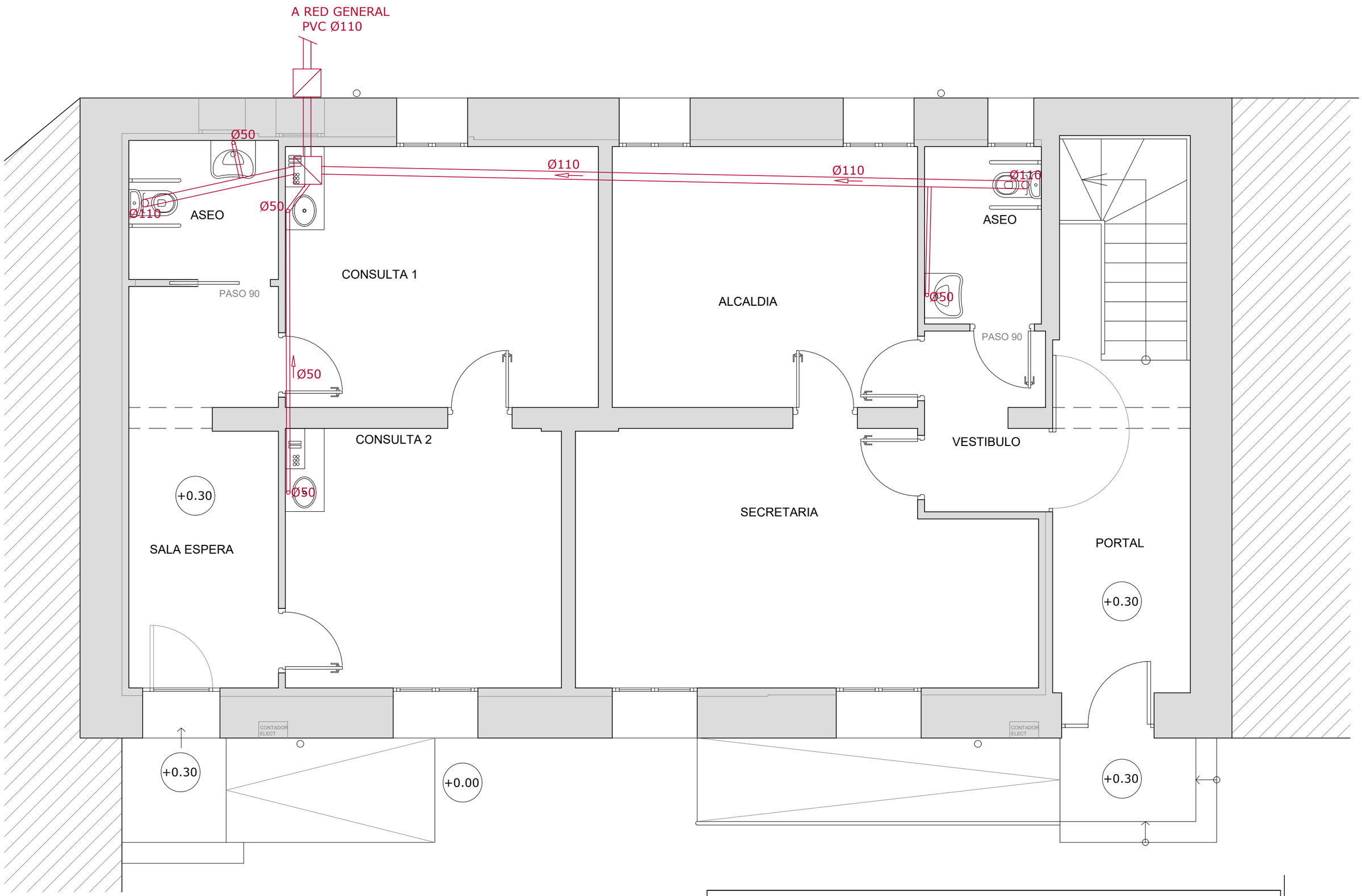

LEYENDA SANEAMIENTO

ARQUETA FECALES

RED DE SANEAMIENTO FECALES

PROYECTO DE REFORMA DE CONSULTORIO MUNICIPAL Y AYUNTAMIENTO, SITO EN PLAZA DE CASTILLA Y LEÓN 3 DE LOS BALBASES (BURGOS)

DESIGNACION

ESTADO REFORMADO - INSTALACIÓN DE ABASTECIMIENTO

LA PROPIEDAD

AYUNTAMIENTO DE LOS BALBASES

ESCALA 1/50

FECHA Marzo 2026

PLANO 07

URBACYL G2

JAVIER GONZÁLEZ ÁGREDA
arquitecto

VISADO ELECTRONICO

VISADO ELECTRONICO

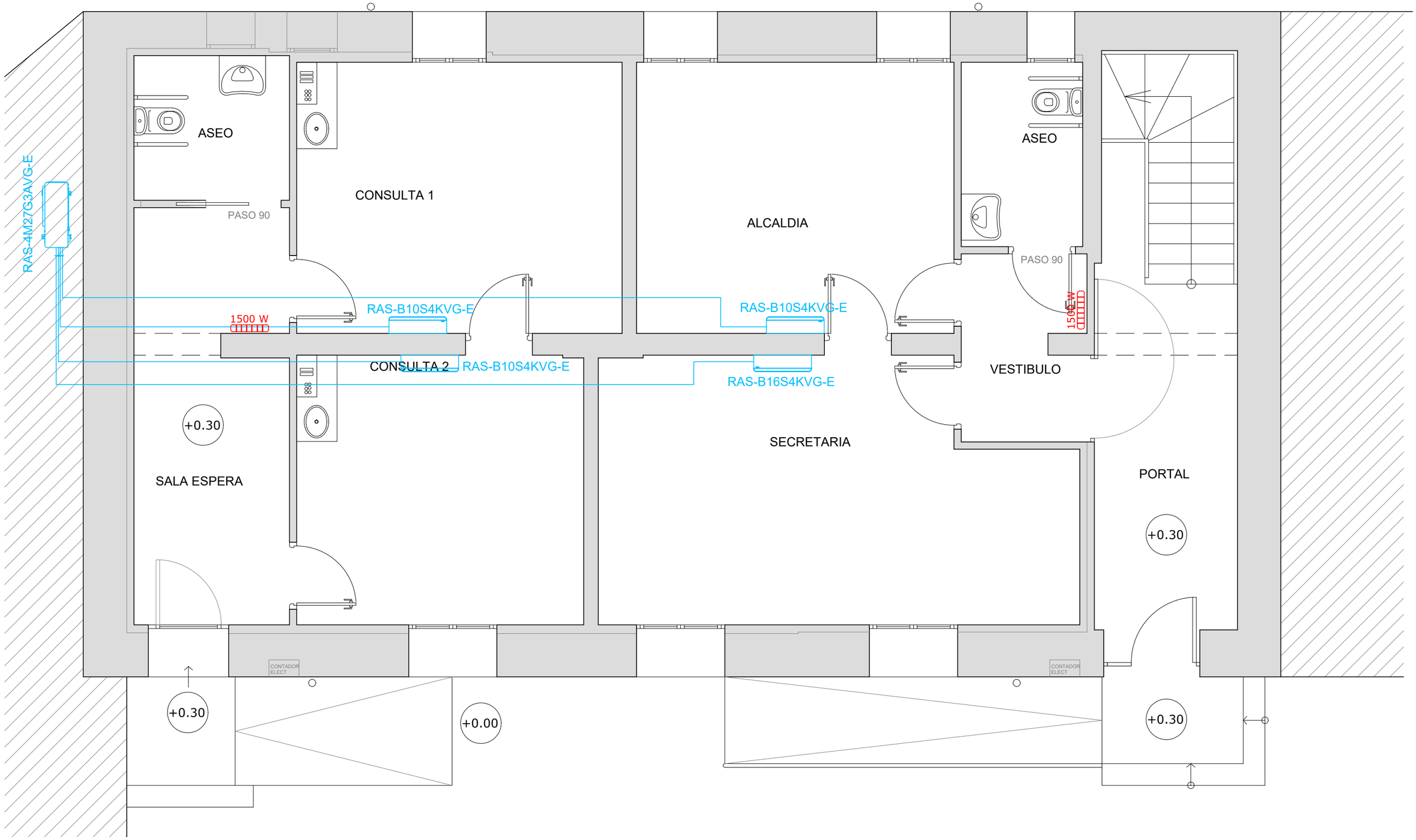

LEYENDA CLIMATIZACION

SEIYA 07/10/13/16/18
RAS-B07/10/13/16/18B2KVG-E2
RAS-B07/10/13/16/18S4KVG-E

MULTI
RAS-4M27G3AVG-E

LEYENDA CALEFACCIÓN

RADIADOR ELECTRICO (POTENCIA)

TOMA DE CORRIENTE

PROYECTO DE REFORMA DE CONSULTORIO MUNICIPAL Y AYUNTAMIENTO, SITO EN PLAZA DE CASTILLA Y LEÓN 3 DE LOS BALBASES (BURGOS)

DESIGNACION

ESTADO REFORMADO - INSTALACIÓN DE CLIMATIZACIÓN

LA PROPIEDAD

AYUNTAMIENTO DE LOS BALBASES

ESCALA 1/50

FECHA Marzo 2026

PLANO **08**

URBACYL G2
JAVIER GONZÁLEZ ÁGREDA
arquitecto

VISADO ELECTRONICO

VISADO ELECTRONICO

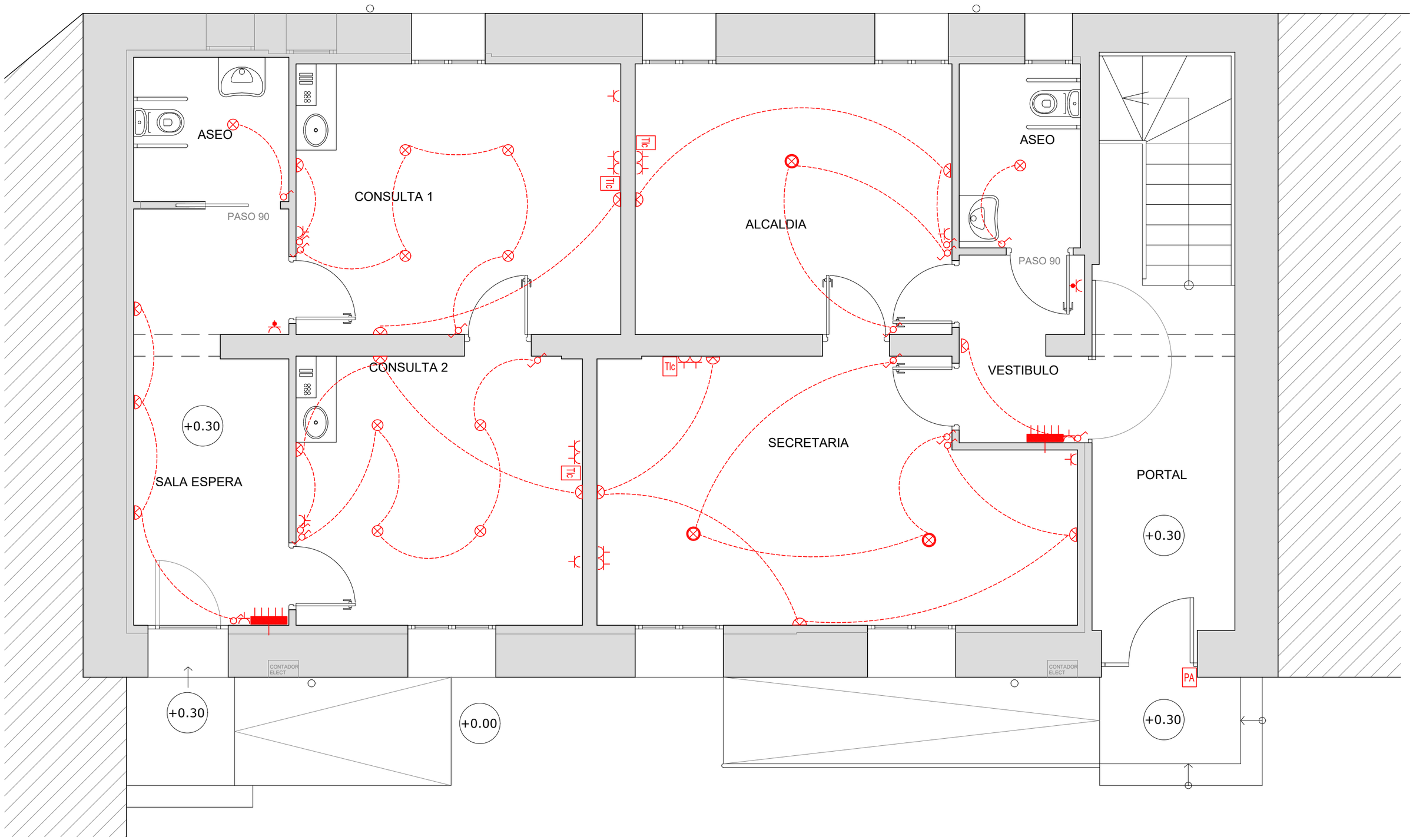

LEYENDA ELECTRICIDAD

- CUADRO GENERAL DE DISTRIBUCIÓN Y MANDO
- PUNTO DE LUZ (DOWNLIGHT)
- PUNTO DE LUZ (ILUM. SUSPENDIDA)
- PUNTO DE LUZ (APLIQUE)
- INTERRUPTOR
- CONMUTADOR
- TOMA DE CORRIENTE 16A
- TOMA DE CORRIENTE (CALEFACCIÓN)
- TIc — TOMA DE TELECOMUNICACIONES
- PA — PORTERO AUTOMATICO

PROYECTO DE REFORMA DE CONSULTORIO MUNICIPAL Y AYUNTAMIENTO, SITO EN PLAZA DE CASTILLA Y LEÓN 3 DE LOS BALBASES (BURGOS)

DESIGNACION

ESTADO REFORMADO - INSTALACIÓN DE ELECTRICIDAD

LA PROPIEDAD

AYUNTAMIENTO DE LOS BALBASES

ESCALA	FECHA	PLANO
1/50	Marzo 2026	09

URBACYL G2
JAVIER GONZÁLEZ ÁGREDA
arquitecto

VISADO ELECTRONICO

VISADO ELECTRONICO

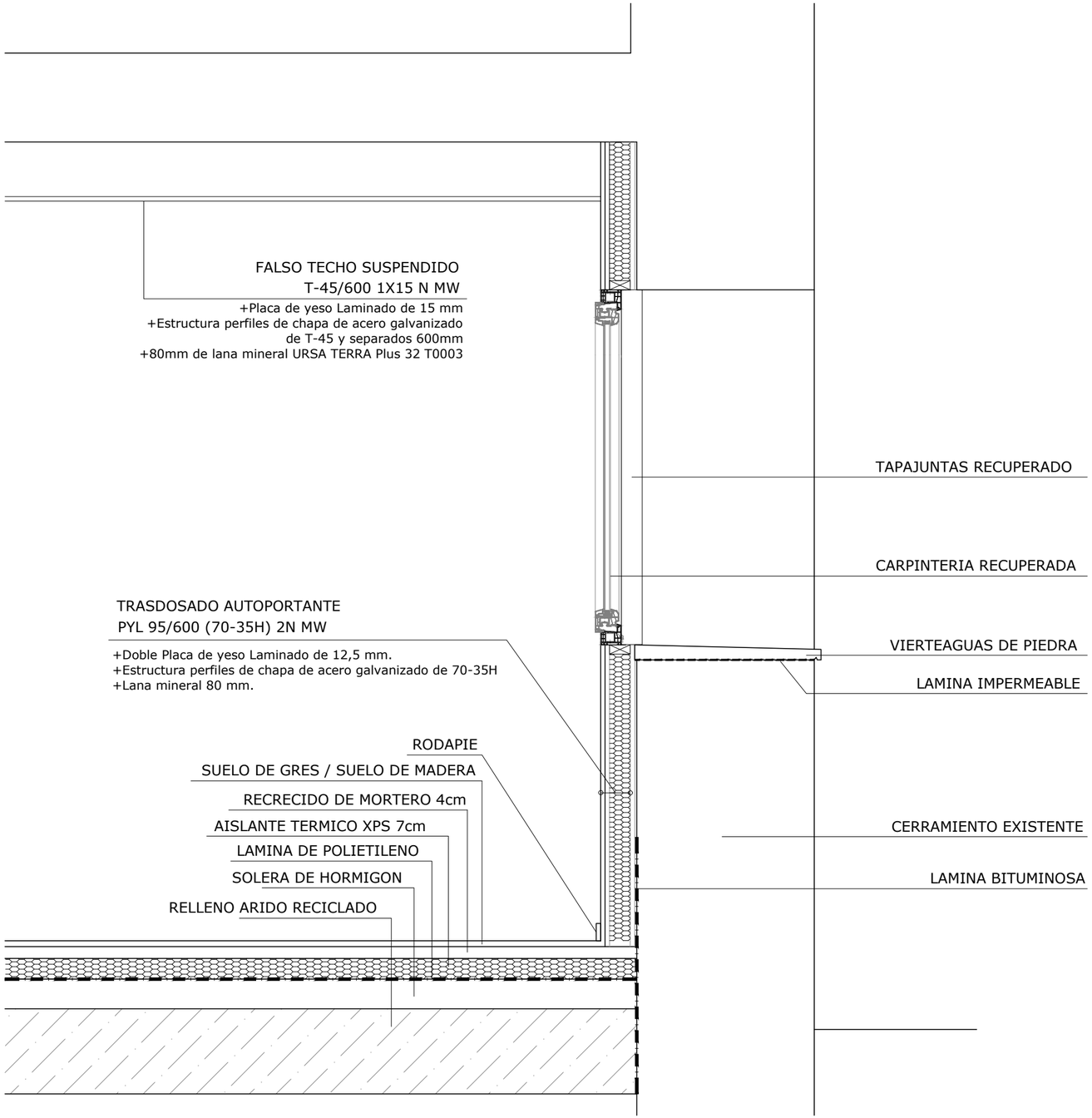

PROYECTO DE REFORMA DE CONSULTORIO MUNICIPAL Y AYUNTAMIENTO, SITO EN PLAZA DE CASTILLA Y LEÓN 3 DE LOS BALBASES (BURGOS)

DESIGNACION

DETALLE CONSTRUCTIVO

LA PROPIEDAD

AYUNTAMIENTO DE LOS BALBASES

ESCALA	FECHA	PLANO
1/15	Marzo 2026	**10**

URBACYL G2

JAVIER GONZÁLEZ ÁGREDA
arquitecto

VISADO ELECTRONICO

VISADO ELECTRONICO



LEYENDA GESTION DE RESIDUOS

ZONA DE SELECCIÓN NATURAL:

1. CONTENEDOR DE MATERIALES INERTES NO APTOS PARA EL RECICLADO
2. SACO INDUSTRIAL MATERIAL REUTILIZABLE Y RECICLABLE PARA CARTON
3. SACO INDUSTRIAL MATERIAL REUTILIZABLE Y RECICLABLE PARA METALES
4. SACO INDUSTRIAL MATERIAL REUTILIZABLE Y RECICLABLE MADERA
5. SACO INDUSTRIAL MATERIAL REUTILIZABLE Y RECICLABLE PLASTICOS

Se llevaran a planta de tratamiento y almacenamiento de Residuos y Reciclajes

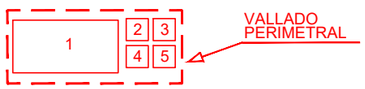

PROYECTO DE REFORMA DE CONSULTORIO MUNICIPAL Y AYUNTAMIENTO, SITO EN PLAZA DE CASTILLA Y LEÓN 3 DE LOS BALBASES (BURGOS)

DESIGNACION

GESTIÓN DE RESIDUOS

LA PROPIEDAD

AYUNTAMIENTO DE LOS BALBASES

ESCALA	FECHA	PLANO
1/250	Marzo 2026	11

URBACYL G2

JAVIER GONZÁLEZ ÁGREDA
arquitecto

VISADO ELECTRONICO

VISADO ELECTRONICO